Tab 132

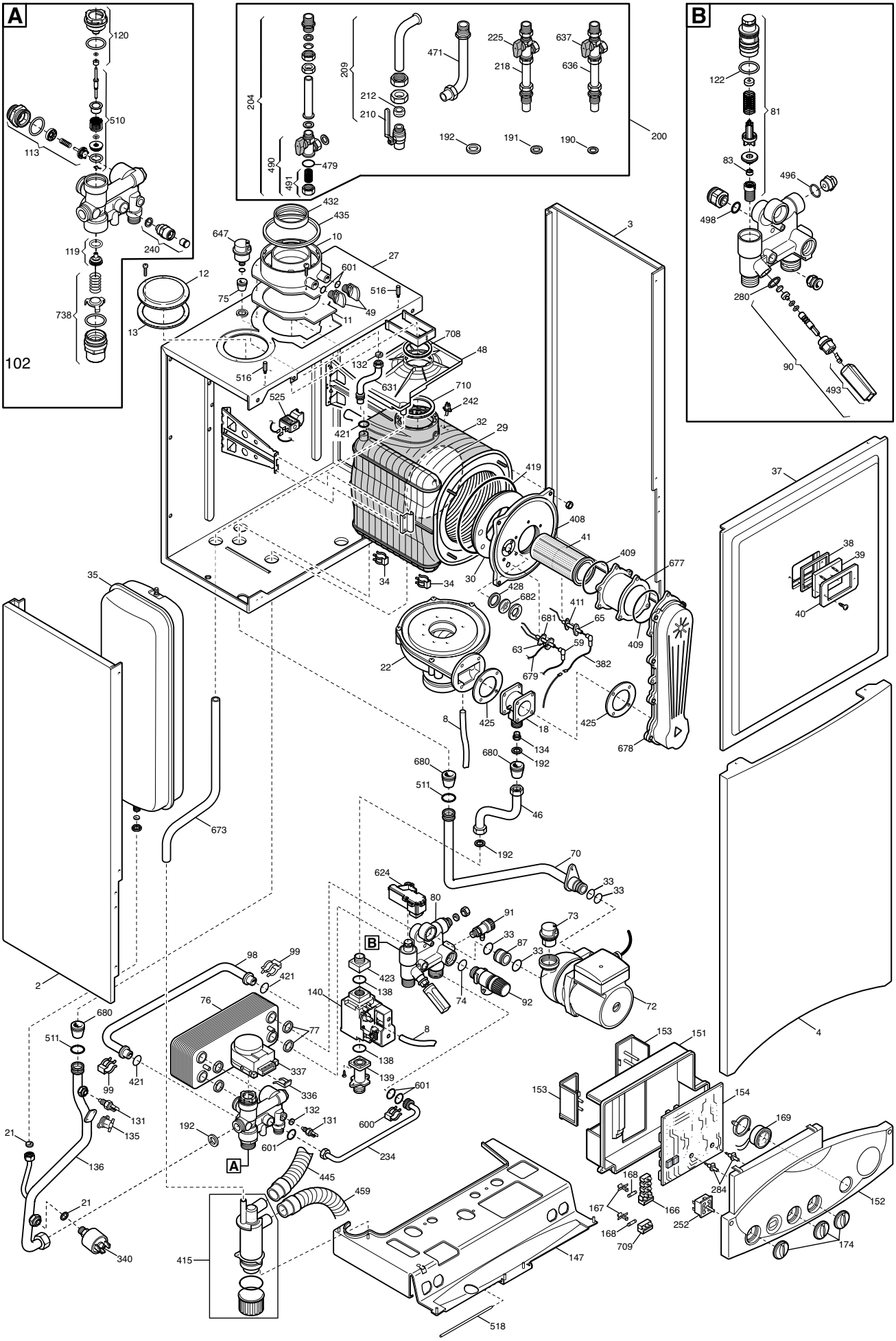
A
B
102
120
510
113
119
240
738
204
209
490
491
479
471
212
210
225
218
637
636
192
191
190
200
122
81
83
496
498
280
90
493
432
435
10
647
27
601
516
49
11
12
13
75
708
48
132
631
710
242
525
32
29
421
419
3
37
38
39
40
408
41
409
677
30
34
428
682
411
681
65
59
63
679
382
22
425
18
134
678
8
680
192
511
46
673
70
624
80
91
73
33
87
74
92
72
98
99
421
140
138
76
77
337
336
139
601
600
131
132
135
136
21
234
445
459
415
340
153
151
154
169
168
166
167
252
284
152
174
709
147
518
2
4